Distribučný box Ubbink Dbox 800 24xDN75
Objednávací kód: 188588

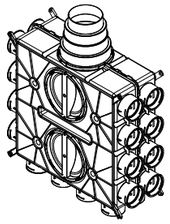

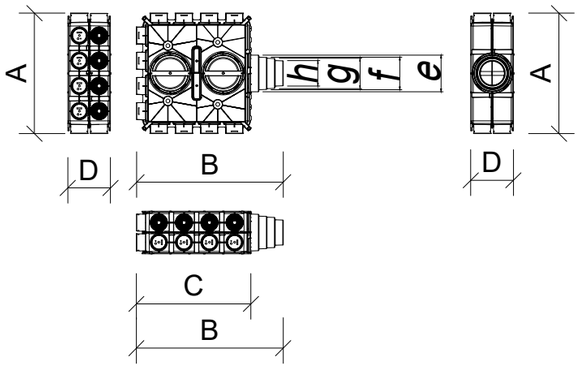

A [mm]	592
B [mm]	722
C [mm]	599
D [mm]	210
e [mm]	Φ180
f [mm]	Φ160
g [mm]	Φ150
h [mm]	Φ125

Distribučný box Ubbink Dbox 800 16xDN75
Objednávací kód: 188581

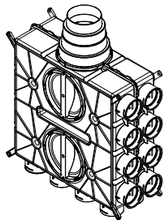

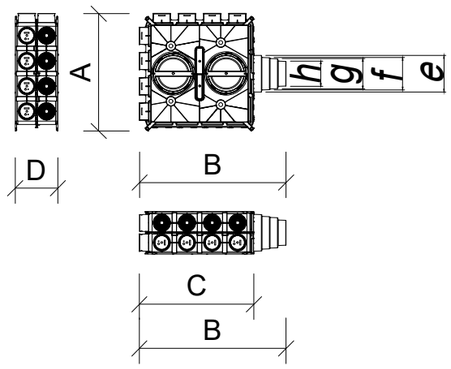

A [mm]	578
B [mm]	722
C [mm]	599
D [mm]	210
e [mm]	Φ180
f [mm]	Φ160
g [mm]	Φ150
h [mm]	Φ125

Distribučný box Ubbink Dbox 800 8xDN75
Objednávací kód: 188583

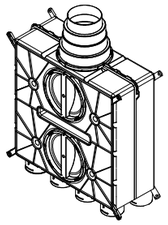

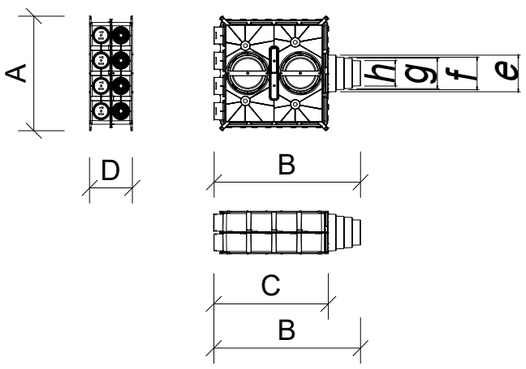

A [mm]	563
B [mm]	722
C [mm]	599
D [mm]	210
e [mm]	Φ180
f [mm]	Φ160
g [mm]	Φ150
h [mm]	Φ125

Distribučný box Ubbink Dbox 212H 12xDN75
Objednávací kód: 188633

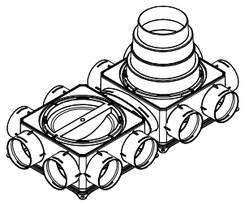

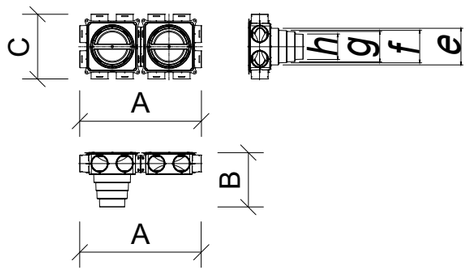

A [mm]	568
B [mm]	268
C [mm]	318
e [mm]	Φ180
f [mm]	Φ160
g [mm]	Φ150
h [mm]	Φ125

Distribučný box Ubbink Dbox 216V 16xDN75
Objednávací kód: 188631

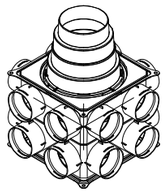

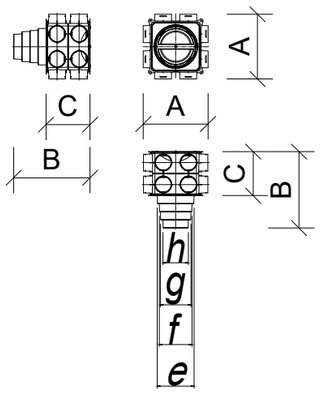

A [mm]	318
B [mm]	376
C [mm]	216
e [mm]	Φ180
f [mm]	Φ160
g [mm]	Φ150
h [mm]	Φ125

Distribučný box Ubbink Dbox 212V 12xDN75
Objednávací kód: 188630

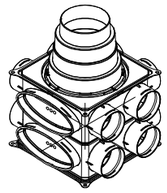

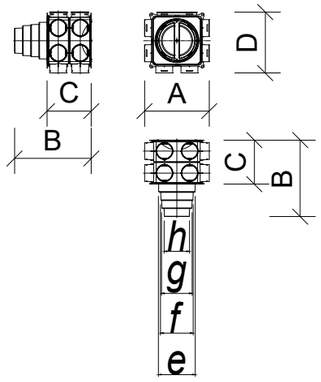

A [mm]	318
B [mm]	376
C [mm]	216
D [mm]	300
e [mm]	Φ180
f [mm]	Φ160
g [mm]	Φ150
h [mm]	Φ125

Distribučný box Ubbink Dbox 208 8xDN75
Objednávací kód: 188646

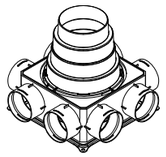

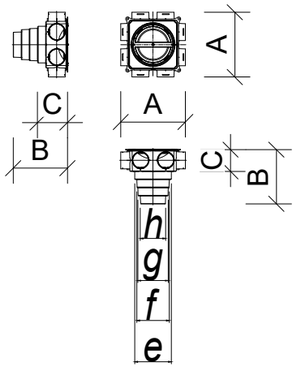

A [mm]	318
B [mm]	268
C [mm]	108
e [mm]	Φ180
f [mm]	Φ160
g [mm]	Φ150
h [mm]	Φ125

Distribučný box Ubbink Dbox 206 6xDN75
Objednávací kód: 188644

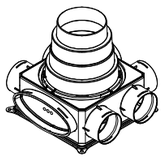

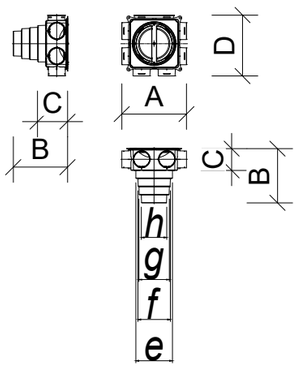

A [mm]	318
B [mm]	268
C [mm]	108
D [mm]	299
e [mm]	Φ180
f [mm]	Φ160
g [mm]	Φ150
h [mm]	Φ125

Distribučný box Ubbink Dbox 206L 6xDN75
Objednávací kód: 188642

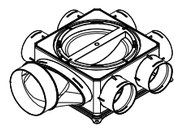

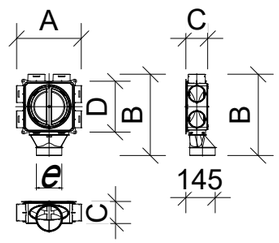

A [mm]	318
B [mm]	399
C [mm]	108
D [mm]	251
e [mm]	Φ125